ЦФРЛ.468313.002 ЭЗ

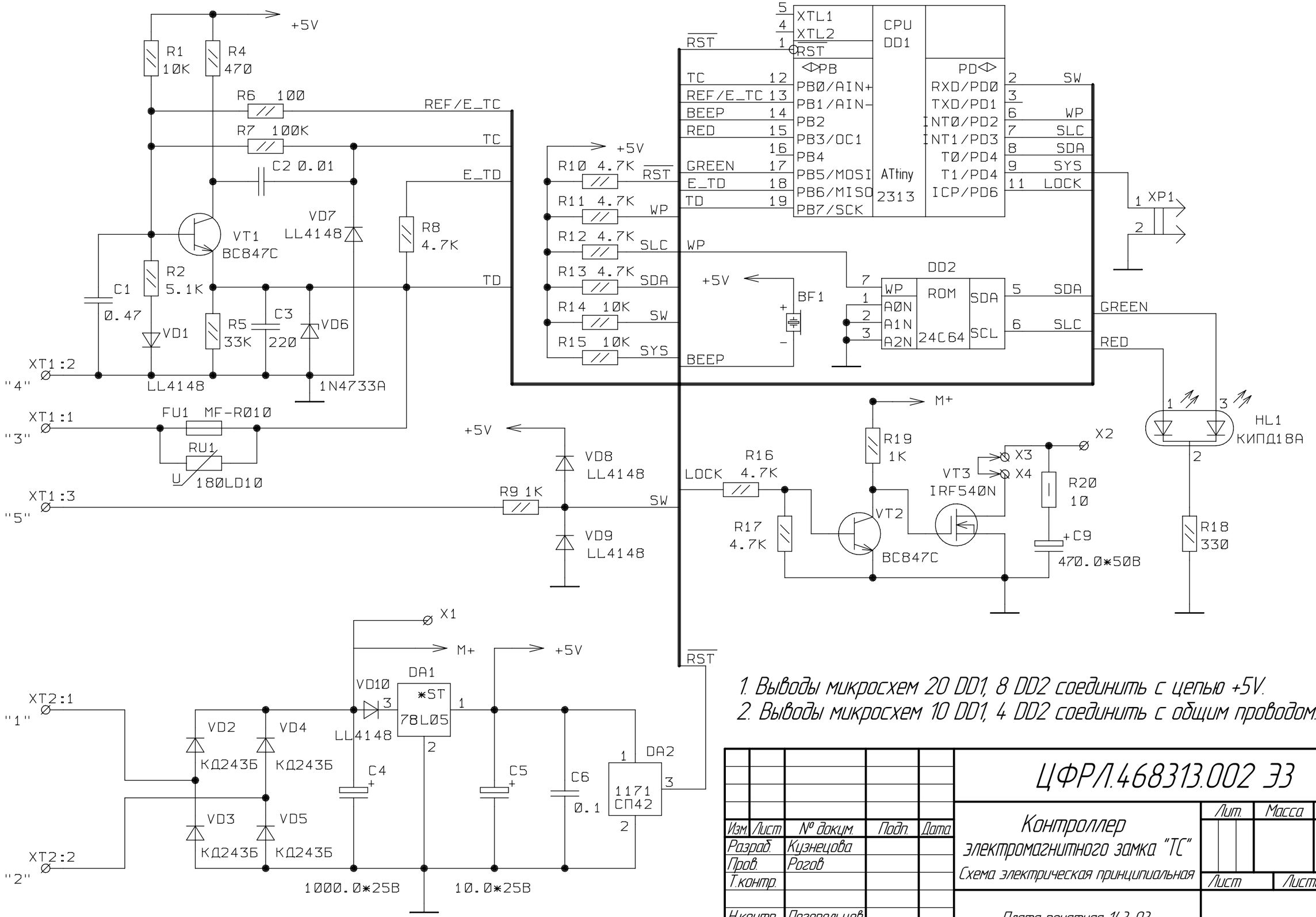

1. Выводы микросхем 20 DD1, 8 DD2 соединить с цепью +5V.
2. Выводы микросхем 10 DD1, 4 DD2 соединить с общим проводом.

Изм.	Лист	№ докум.	Подп.	Дата
Разраб.		Кузнецова		
Пров.		Рогов		
Т.контр.				
Н.контр.		Погорельцев		
Утв.		Федерольф		

ЦФРЛ.468313.002 ЭЗ

Контроллер электромагнитного замка "ТС"

Схема электрическая принципиальная

Плата печатная 143-03

Лит.	Масса	Масштаб
		1:1

Лист | Листов 1

Перв. примен. ЦФРЛ.468313.002

Справ. №

Подп. и дата | Инв. № дубл. | Взам. инв. № | Подп. и дата | Инв. № подл.

Копировал

Формат А3